# アルミ製コーナー材取付説明書　[ 後施工タイプ用 ]

## 取　付　断　面　図

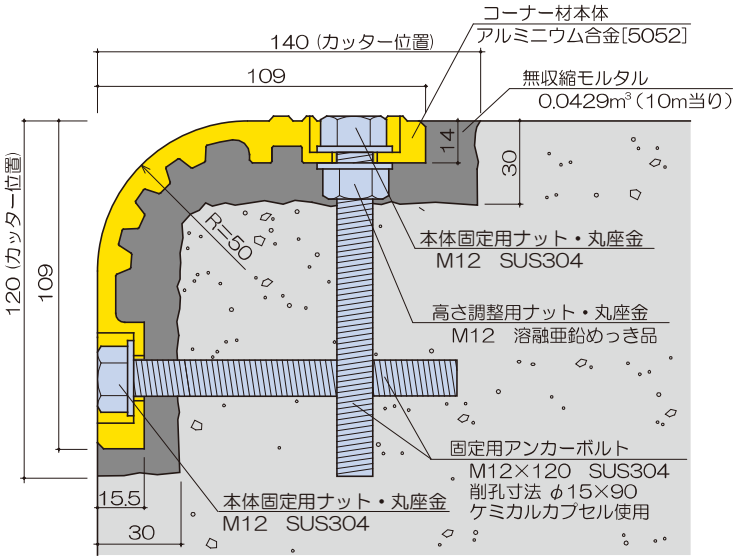


## ⚠ 施 工 上 の 注 意

●コーナー材本体には寸法公差があります。
使用する製品の固定孔の位置を確認の上アンカーボルト位置を墨出ししてください。
※陸側から見て右側を基準に固定孔を加工しています。

L=2000㎜の場合（天端面）

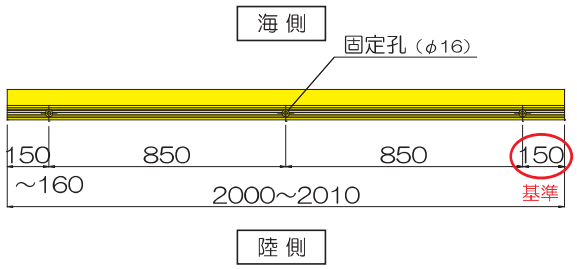


●ケミカルカプセルは高温場所等の悪環境で保管した場合、使用期限内であっても硬化しない場合があります。
※40℃以上にはならないように保管してください。

## 取　付　手　順

①天端面を140㎜、側面を120㎜の幅にカッターを入れ、天端面・側面共に30㎜の深さで断面を形成してください。

②実際に使用するコーナー材の固定用孔位置に合わせて位置出しし、Φ15㎜×90㎜の寸法で削孔してください。

③孔内をブロアー・ブラシを使用して清掃し、ケミカルカプセルを挿入後、ハンマーでアンカーボルトを計画高まで打込んでください。

④計画高より14㎜下がりの位置に座金を調整し、本体を固定用アンカーボルトにはめ込んでください。

## 取付手順続き

⑤通りの調整を行い( 参考：1 参照 )天端面をナットで固定してください。

⑥天端面固定後、側面の固定孔から削孔し、③と同じ要領でアンカーを打込みナットで固定してください。

⑦側面のすき間に、硬めに練ったモルタルなどで目張りを行ってください。

⑧天端面から無収縮モルタルを充填してください。
※天端面を養生テープで養生するとモルタル充填後の清掃が容易になります。

参考：1
くさびにて通りの調整を行っている状態。

参考：2
取付スパンに合わせて本体を寸法カットしてください。
※塗装品の場合は、切口を付属の塗料でタッチアップしてください。